## NOTAS

1 - OS FIOS OU CABOS UTILIZADOS DEVERÃO TER ISOLAÇÃO EM COMPOSTO TERMOPLÁSTICO DE PVC, 70 °C / 750 V.
2 - OS CABOS UTILIZADOS ENTERRADOS NO SOLO E TODOS OS CABOS ALIMENTADORES DEVERÃO POSSUIR TENSÃO DE ISOLAMENTO 0.6/1 kV
3 - OS CIRCUITOS ALIMENTADORES DE ILUMINAÇÃO E TOMADAS DEVERÃO TER SUA BITOLA MÍNIMA 2,5 mm²
4 - OS ELETRODUTOS DA REDE ELÉTRICA NÃO COTADOS DEVERÃO SER DE ø20 mm (3/4").
5 - OS ELETRODUTOS DA REDE LÓGICA/ TELEFONIA NÃO COTADOS DEVERÃO SER DE ø25 mm (1").
6 - CONSIDERAR BOX RETO EM TODAS AS DERIVAÇÕES (SAÍDAS) DE ELETROCALHAS.
7 - PREVER BOTOEIRA NA PORTA DOS QUADROS P/ ACIONAMENTO DA ILUMINAÇÃO (CONTATORA Cn) - VER DETALHE "A"
8 - TODAS AS TOMADAS DE USO GERAL DEVEM TER MÓDULO DUPLO, E, TOMADAS PARA EQUIPAMENTOS ESPECÍFICOS DEVEM TER MÓDULO SIMPLES
9 - AS TOMADAS DE REDE ELÉTRICA EMBUTIDAS NA BANCADA OU MESA DEVEM TER ALTURA DE 80 CM.

## ELETRODUTOS E ELETROCALHAS

- CABO PP 3X2,5mm² COM ISOLAÇÃO 0,6/1kV
- ELETRODUTO GALVANIZADO TIPO MÉDIO - NO TETO (REDE COMUM)
- ELETRODUTO GALVANIZADO TIPO MÉDIO - NO TETO (REDE GERADOR)
- ELETRODUTO PVC FLEXÍVEL - NA PAREDE (REDE COMUM)
- ELETRODUTO PVC FLEXÍVEL - NA PAREDE (REDE GERADOR)
- ELETRODUTO PVC FLEXÍVEL - NO PISO (REDE GERADOR)
- ELETROCALHA PERFURADA PARA ELÉTRICA - ENERGIA GERADOR - 100x50mm ou INDICADA - #16MSG
- ELETROCALHA PERFURADA PARA ELÉTRICA - ENERGIA COMUM - 100x50mm ou INDICADA - #16MSG
- PERFILADO PERFURADO PARA ELÉTRICA - ENERGIA GERADOR - 38x38mm - #16MSG

TUBULAÇÃO QUE DESCE
TUBULAÇÃO QUE SOBE
TUBULAÇÃO QUE PASSA

| MILIMETROS (mm) | POLEGADA (") |
|---|---|
| 16 | 1/2" |
| 20 | 3/4" |
| 25 | 1" |
| 32 | 1.1/4" |
| 40 | 1.1/2" |
| 50 | 2" |
| 60 | 2.1/2" |
| 75 | 3" |
| 100 | 4" |

| SIMBOLO | NOTAÇÃO | SIMBOLO | NOTAÇÃO | SIMBOLO | NOTAÇÃO |
|---|---|---|---|---|---|
| T | CONDUTOR TERRA | I | CONDUTOR RETORNO | xxXCOAX | xx CABOS COAXIAIS RG59 E/OU RG6 MALHA |
| F | CONDUTOR FASE | Π | RETORNO BIPOLAR | xxXUTP-4P | xx CABOS UTP-4P CATEGORIA 6 |
| N | CONDUTOR NEUTRO | | | | |

## TOMADAS ENERGIA COMUM

- TOMADA UNIVERSAL 2P+T 20A - h=0.30m OU INDICADA(CX.4X2") - VER NOTA 8
- TOMADA UNIVERSAL 2P+T 20A - h=1.10m OU INDICADA(CX.4X2") - VER NOTA 8
- TOMADA UNIVERSAL 2P+T 20A - h=1.90m OU INDICADA(CX.4X2") - VER NOTA 8
- TOMADA UNIVERSAL 2P+T 20A - NO TETO - CX.4X4" - VER NOTA 8
- TOMADA UNIVERSAL 2P+T 20A - NO MÓVEL h=0.80cm - CX.4X4" - VER NOTA 8
- M 3F TOMADA PARA COMPRESSOR 2P+T 20A - h=0.30m - CX.4X4" - VER NOTA 8
- NB PONTO COM ENERGIA ESTABILIZADA - VER NOTA 8

## TOMADAS ENERGIA GERADOR

- TOMADA UNIVERSAL 2P+T 20A - h=0.30m OU INDICADA(CX.4X2") - VER NOTA 8
- TOMADA UNIVERSAL 2P+T 20A - h=0.30m OU INDICADA(CX.4X2") - VER NOTA 8
- TOMADA UNIVERSAL 2P+T 20A - h=1.10m OU INDICADA(CX.4X2") - VER NOTA 8
- TOMADA UNIVERSAL 2P+T 20A - h=1.90m OU INDICADA(CX.4X2") - VER NOTA 8
- TOMADA UNIVERSAL 2P+T 20A - NO MÓVEL h=0.80cm - CX.4X4" - VER NOTA 8

## ILUMINAÇÃO DE EMERGÊNCIA

- ILUMINAÇÃO DE EMERGÊNCIA ALTA - h=2;20 OU INDICADA
- ILUMINAÇÃO DE EMERGÊNCIA TETO

## CENTROS DE DISTRIBUIÇÃO

- CENTRO DE DISTRIBUIÇÃO - h=1.40m OU INDICADA

## INTERRUPTORES

- 1 INTERRUPTOR SIMPLES - CX. 4x2 - h=1.10m
- 2 INTERRUPTORES SIMPLES - CX. 4x2 - h=1.10m
- 1 SIMPLES E 1 PARALELO- CX. 4x2 - h=1.10m
- INTERRUPTOR PULSADOR - CX. 4x2 - h=1.10m
- BOTOEIRA DE EMERGÊNCIA - CX. 4x2 - h=0.40m
- SENSOR DE PRESENÇA NA PAREDE
- SP SENSOR DE PRESENÇA NO TETO

## LUMINÁRIAS

- CAIXA DE ESPERA PARA ILUMINAÇÃO
- LUMINÁRIA NA PAREDE TIPO ARANDELA

## ACESSÓRIOS

- "T" HORIZONTAL PARA ELETROCALHA
- COTOVELO RETO 90º PARA ELETROCALHA
- TERMINAL PARA ELETROCALHA

## DETALHE DE FIXAÇÃO DE PERFILADO EM LAJE/ALVENARIA

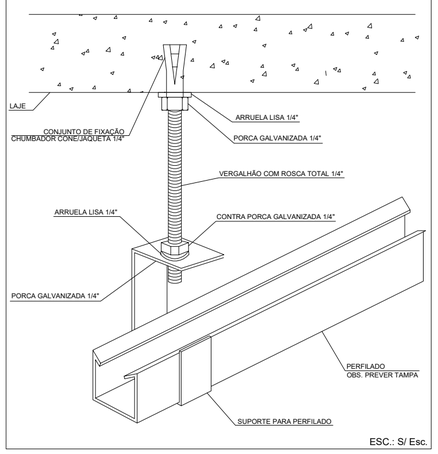


ESC.: S/ Esc.

## DETALHE DE FIXAÇÃO - ELETRODUTO SUSPENSO LAJE/ALVENARIA

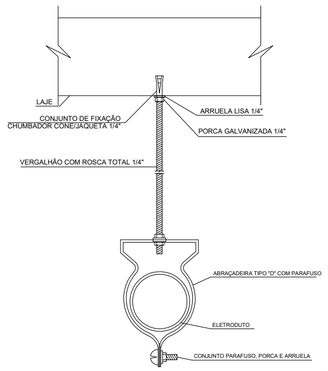


ESC.: S/ Esc.

## DETALHE DE FIXAÇÃO DE ELETROCALHA EM LAJE/ALVENARIA

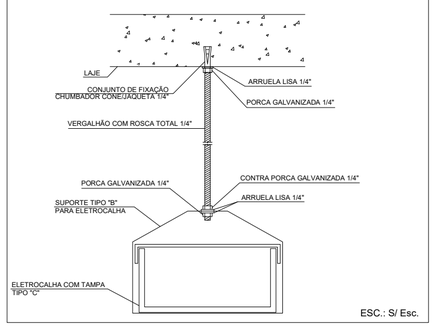


ESC.: S/ Esc.

## DETALHE - SUPORTE DE FIXAÇÃO ELETROCALHA

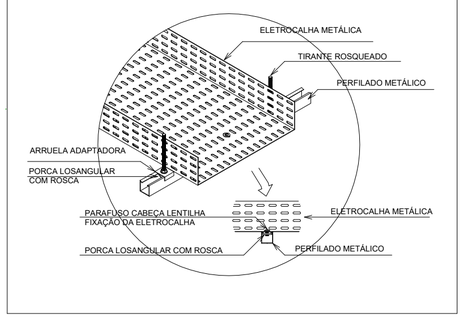


## ESQUEMA DE LIGAÇÃO - TOMADAS ELÉTRICAS

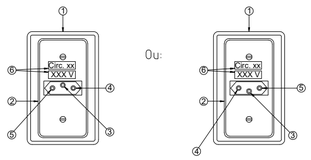


1. Caixa para tomada;
2. Espelho;
3. Borne para condutor Terra;
4. Borne para condutor Fase;
5. Borne para condutor Neutro.
6. Identificação do circuito e tensão

ESC.: S/ Esc.

## DETALHE SAIDA LATERA DO ELETRODUTO

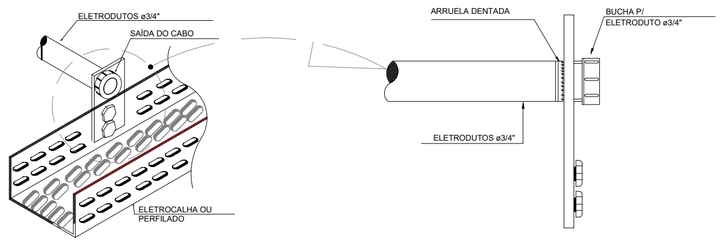


NENHUMA CÓPIA DESTE DOCUMENTO SERÁ VÁLIDA PARA EXECUÇÃO SEM A ASSINATURA DO RESPONSÁVEL TÉCNICO

| REVISÃO | OBSERVAÇÕES | DESENHO | DATA |
|---|---|---|---|
| E | | | |
| D | | | |
| C | ENTREGA ETAPA 2 - PROJETO EXECUTIVO | JULIANA | 03/04/2024 |
| B | ENTREGA ETAPA 2 - PROJETO EXECUTIVO | MARIA | 07/12/2023 |
| A | ENTREGA ETAPA 2 - PROJETO EXECUTIVO | MARIA | 21/11/2023 |


fone / fax (51) 3221.3083
homepage www.uma.arq.br
e-mail uma@uma.arq.br
arquitetura
avenida iguaçu , 41 conjunto 401
petrópolis , porto alegre , rs , brasil


UNIVERSIDADE FEDERAL DE CIÊNCIAS DA SAÚDE DE PORTO ALEGRE
RUA DA CONCEIÇÃO 434 - CENTRO - PORTO ALEGRE

UFCSPA Universidade Federal de Ciências da Saúde de Porto Alegre

conteúdo
ENTREGA ETAPA 2
DETALHAMENTOS


PROINST ENGENHARIA
Av. Benjamin Constant, 904/Sala 906
Porto Alegre – RS – (51) 3737 4912
www.proinst.com.br


proprietário
UFSCPA

projeto
ARQ. FÁBIO ANDRÉ ZATTI - CAU A32538-4
ARQ. MATEUS FRANCISCO AMBROS DA SILVA - CAU A137112-6
ENG. MARCIO AZAMBUJA JUCEWICZ - CREA 107215-D

| | |
|---|---|
| escala | 1/50 |
| data | 21/11/2023 |
| desenho | MARIA |
| código Proinst | 2920-EL-007-R03 |
| prancha | ELE-07 |

FORMATO A2