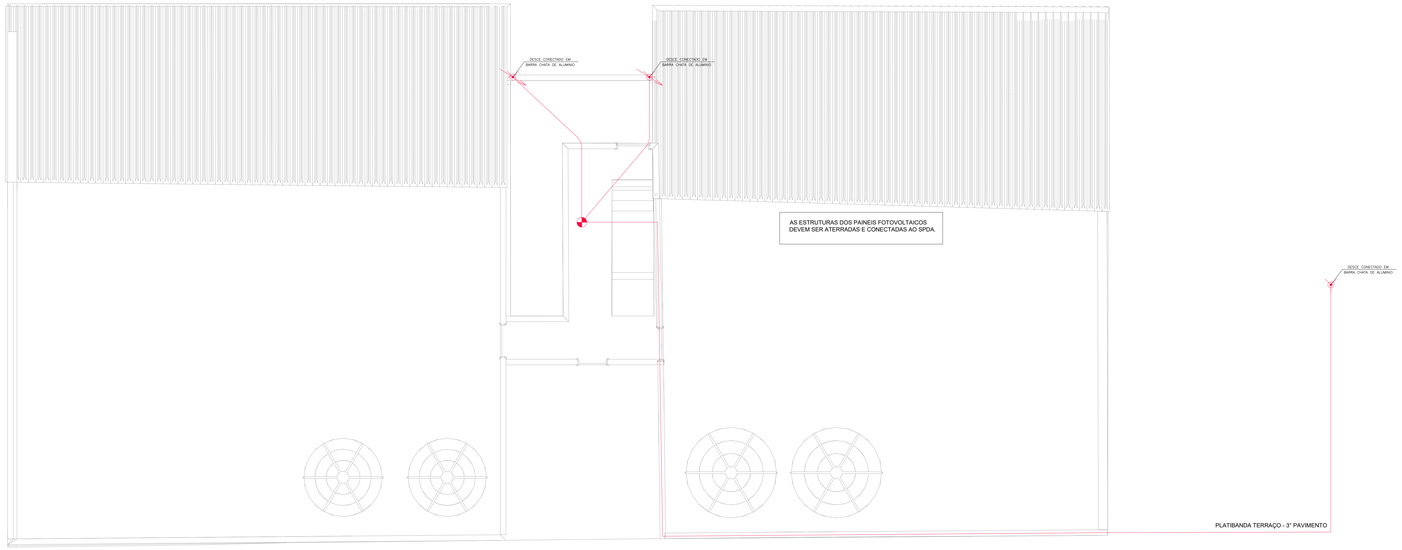

PLANTA BAIXA - COBERTURA - SPDA
ESCALA 1/50

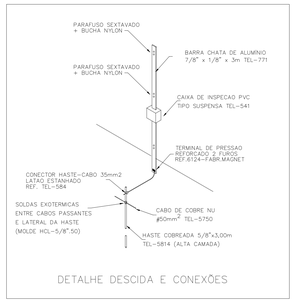

DETALHE DESCIDA E CONEXÕES

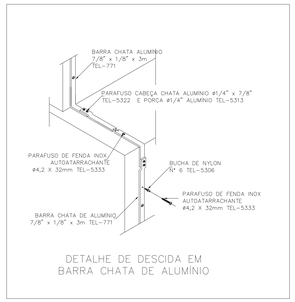

DETALHE DE DESCIDA EM
BARRA CHATA DE ALUMÍNIO

SIMBOLOGIA	DESCRIÇÃO
	CONDUTOR EM CHAPA DE ALUMINIO 7/8"x 1/8" PARA MALHA INTERMEDIÁRIA OU CAPTAÇÃO.
	CONDUTOR DE COBRE NÚ #50mm², PARA MALHA INTERMEDIÁRIA OU CAPTAÇÃO.
	CONDUTOR DE COBRE NÚ #50mm², PARA A INTERLIGAÇÃO DAS HASTES ENTERRADAS.
	HASTE DE AÇO-COBREADO Ø3/4"x3000mm ENTERRADA VERTICALMENTE NO SOLO INSTALADA ATRAVÉS DE SOLDA EXOTÉRMICA
	CAIXA DE INSPEÇÃO DO ATERRAMENTO DIM. ø300x300mm COM TAMPA REMOVÍVEL
	SUBSISTEMA DE DESCIDA COM REBAR CA-25 ø10,0mm DE AÇO GALVANIZADO EMBUTIDO NOS PILARES DE CONCRETO OU INDICADO
	TERMINAL AÉREO 600mm ø 3/8" SEM BANDEIRA
	CAPTOR TIPO FRANKLIN – 9m (SISTEMA MISTO COM MALHA)
	SOLDA EXOTÉRMICA ENTRE CABOS, OU CABOS E HASTE DE ATERRAMENTO
	CAIXA DE EQUALIZAÇÃO (PONTO DE INTERLIGAÇÃO À MALHA DE ATERRAMENTO)
	CONECTOR SPLIT BOLT (PONTO DE INTERLIGAÇÃO À MALHA DE ATERRAMENTO OU À CAIXA DE EQUIPOTENCIALIZAÇÃO)

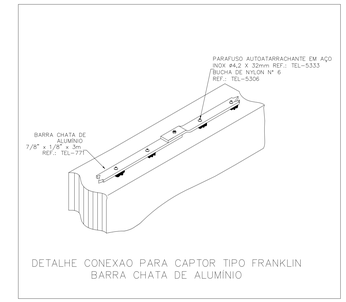

DETALHE CONEXAO PARA CAPTOR TIPO FRANKLIN
BARRA CHATA DE ALUMÍNIO

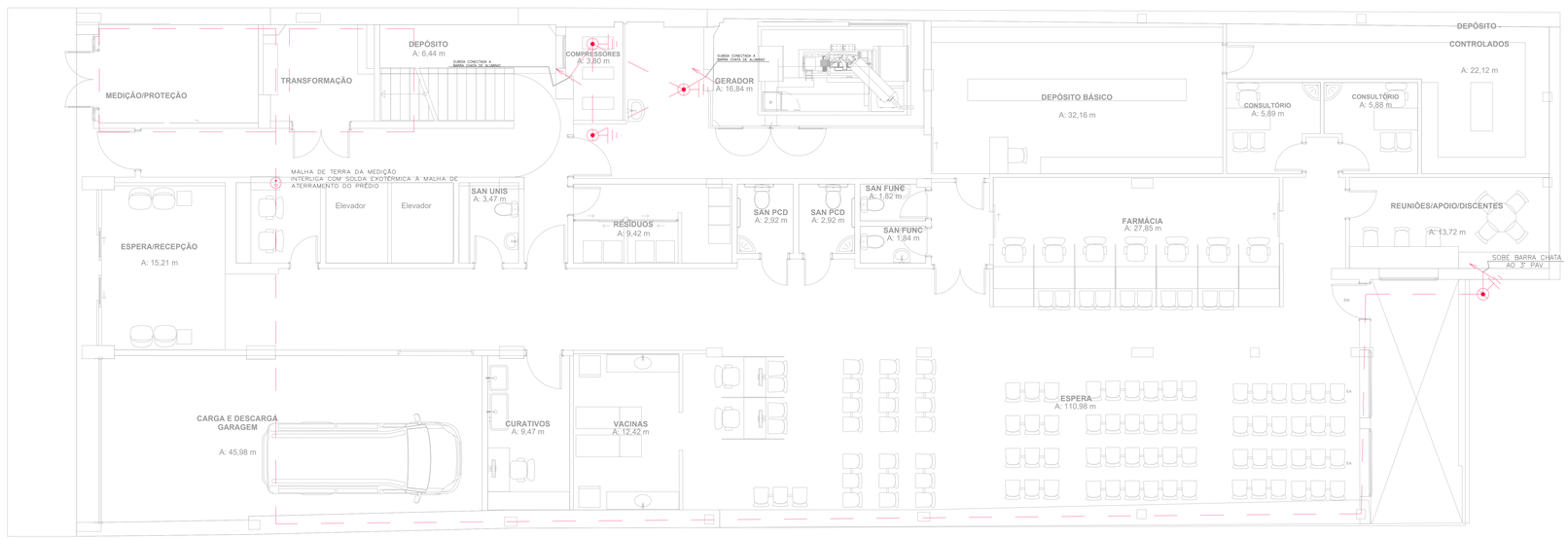

PLANTA BAIXA - TÉRREO - SPDA
ESCALA 1/50

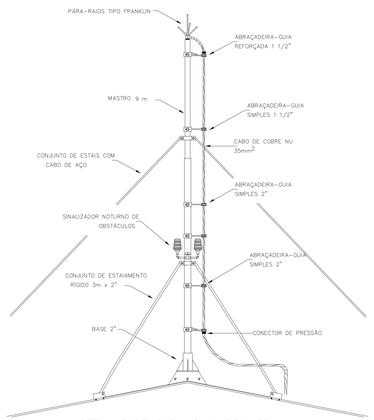

DETALHE DE PARA-RAIO TIPO FRANKLIN
EM MASTRO 9m
ESC.: S/E

Documento assinado digitalmente
FABIO ANDRE ZATTI
Data: 04/06/2024 13:00:20-0300
Verifique em https://validar.iti.gov.br

NENHUMA CÓPIA DESTE DOCUMENTO SERÁ VÁLIDA PARA EXECUÇÃO SEM A ASSINATURA DO RESPONSÁVEL TÉCNICO

REVISÃO	OBSERVAÇÕES	DESENHO	DATA
B	ENTREGA ETAPA 3 - ALTERAÇÕES CONFORME SOLICITADO	MARIA	02/06/2024
A	ENTREGA ETAPA 2 - EMISSÃO INICIAL	MARIA	06/11/2023

fone / fax: (51) 3221.3083
homepage: www.uma.arq.br
e-mail: uma@uma.arq.br
umarquitetura
avenida igapó, 41, conjunto 401
petrópolis porto alegre - rs brasil

UNIVERSIDADE FEDERAL DE CIÊNCIAS DA SAÚDE DE PORTO ALEGRE
RUA DA CONCEIÇÃO 436 - CENTRO - PORTO ALEGRE

assunto: PROJETO DE SPDA
PONTOS DE ATERRAMENTO E DETALHAMENTOS

PROINST ENGENHARIA
Av. Benjamin Constant, 806/Sala 401
Porto Alegre/RS - CEP 90010-021
www.proinst.com.br

proprietário: UFSCPA

projeto: ARQ. FÁBIO ANDRÉ ZATTI - CAU A32028-8
ARQ. MATEUS FRANCISCO AMBROS DA SILVA - CAU A10311-0
ENG. MARCIO AZAMBUJA JUCENICLE - CREA 107376-D

escala: 1/50
data: 06.11.2023
desenho: MARIA
cliente/ obra/ PROJ-PDA-001-R01
prancha: PDA-01

FORMATO: A0-1