NOTAS

1 - OS ELETRODUTOS DA REDE LÓGICA/ TELEFONIA NÃO COTADOS DEVERÃO SER DE ø25 mm (1").
2 - CONSIDERAR BOX RETO EM TODAS AS DERIVAÇÕES (SAÍDAS) DE ELETROCALHAS.
3 - AS TOMADAS DE LÓGICA EMBUTIDAS NA BANCADA OU MESA DEVEM TER ALTURA DE 80 CM.
4 - OS PONTOS DE LÓGICA NÃO SÃO MAIS DO QUE MERAS REPRESENTAÇÕES PARA PASSAGEM DE CABEAMENTO. SUA UTILIZAÇÃO E FUNÇÃO SÃO DETERMINADAS PELO CONTRATANTE, COM UMA VARIEDADE DE POSSIBILIDADES PARA SUA APLICAÇÃO. ESSES PONTOS PODEM SER EMPREGADOS PARA DIVERSOS FINS, DESDE O ESTABELECIMENTO DE CONEXÕES BÁSICAS ATÉ A IMPLEMENTAÇÃO DE SISTEMAS COMPLEXOS DE AUTOMAÇÃO.

ELETRODUTOS E ELETROCALHAS

- ELETRODUTO GALVANIZADO TIPO MÉDIO - NA PAREDE PARA LÓGICA
- ELETROCALHA LISA COM TAMPA PARA LÓGICA - 200x100mm ou INDICADA - #16MSG
- PERFILADO LISO COM TAMPA PARA LÓGICA - 38x38mm ou INDICADO - #16MSG
- ELETRODUTO GALVANIZADO TIPO MÉDIO - NO TETO PARA LÓGICA
- ELETRODUTO GALVANIZADO TIPO MÉDIO - NO PISO PARA LÓGICA

TUBULAÇÃO QUE DESCE
TUBULAÇÃO QUE SOBE
TUBULAÇÃO QUE PASSA

MILIMETROS (mm)	POLEGADA (")
16	1/2"
20	3/4"
25	1"
32	1.1/4"
40	1.1/2"
50	2"
60	2.1/2"
75	3"
100	4"

PONTOS DE LÓGICA

- PONTO RJ45 DE LÓGICA - h: 0.30m DO PISO ou INDICADA.
- PONTO RJ45 DE LÓGICA COMPUTADOR - h: 0.30m DO PISO ou INDICADA.
- PONTO RJ45 PARA IMPRESSORA - h: 0.30m DO PISO ou INDICADA.
- PONTO RJ45 VOIP - h: 1.20m DO PISO ou INDICADA.
- PONTO RJ45 DE LÓGICA - h: 1.20m DO PISO ou INDICADA.
- PONTO RJ45 DE LÓGICA - h: 1.80m DO PISO ou INDICADA.
- PONTO RJ45 DE LÓGICA - h: NO MÓVEL
- PONTO RJ45 VOIP - h: NO MÓVEL
- PONTO RJ45 DE LÓGICA PARA COMPUTADOR - h: NO MÓVEL
- PONTO RJ45 DE LÓGICA - h: NO TETO
- DVR INSTALADO NA RACK DE CFTV
- CÂMERA DE VIGILÂNCIA COM ABERTURA DE 90 GRAUS
- CÂMERA DE VIGILÂNCIA COM ABERTURA DE 180 GRAUS
- CÂMERA DE VIGILÂNCIA COM ABERTURA DE 90 GRAUS EXTERNA, COM GRADE DE PROTEÇÃO
- CÂMERA DE VIGILÂNCIA COM ABERTURA DE 180 GRAUS EXTERNA, COM GRADE DE PROTEÇÃO

CENTROS DE DISTRIBUIÇÃO

- RACK - ESPECIFICAÇÃO EM PLANTA

CAIXAS DE PASSAGEM

- CAIXA DE PASSAGEM - 100x100x80 - h.: 0,80 do PISO
- CAIXA DE PASSAGEM - 130x130x82 - h.: 0,80 do PISO
- CAIXA DE PASSAGEM - 120x120x65 - h.: no TETO

ACESSÓRIOS

- "T" HORIZONTAL PARA ELETROCALHA
- COTOVELO RETO 90º PARA ELETROCALHA
- TERMINAL PARA ELETROCALHA

DETALHE DE FIXAÇÃO DE PERFILADO EM LAJE/ALVENARIA

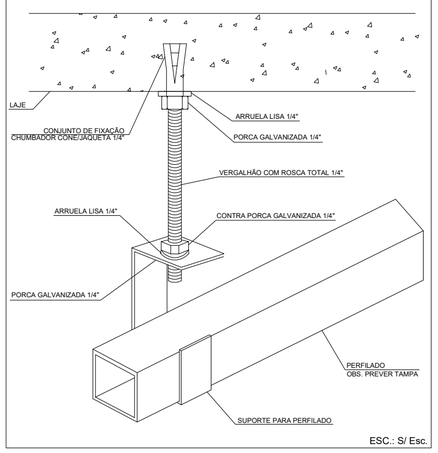

ESC.: S/ Esc.

DETALHE DE FIXAÇÃO - ELETRODUTO SUSPENSO LAJE/ALVENARIA

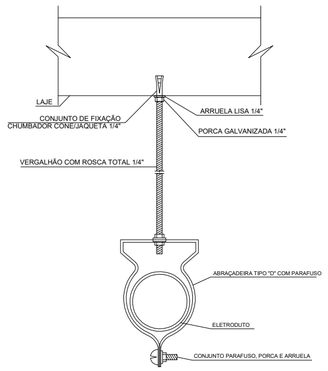

ESC.: S/ Esc.

DETALHE DE FIXAÇÃO DE ELETROCALHA EM LAJE/ALVENARIA

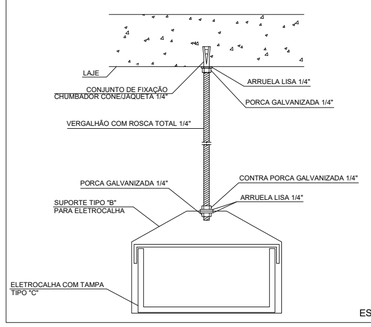

ESC.: S/ Esc.

DETALHE - SUPORTE DE FIXAÇÃO ELETROCALHA

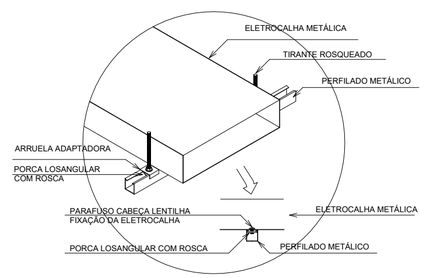

DETALHE SAIDA LATERA DO ELETRODUTO

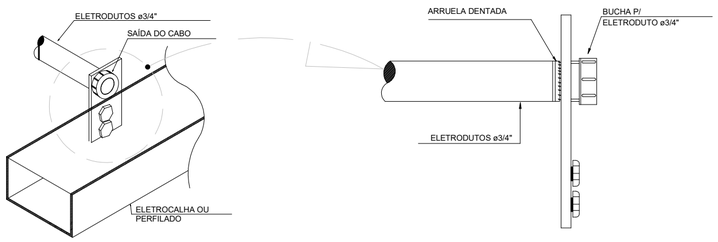

PROTEÇÃO DOS CABOS:
VERMELHO: CABOS DE LÓGICA
AZUL: CABOS DE TELEFONIA
CINZA:CABOS DE ALARME

NENHUMA CÓPIA DESTE DOCUMENTO SERÁ VÁLIDA PARA EXECUÇÃO SEM A ASSINATURA DO RESPONSÁVEL TÉCNICO

REVISÃO	OBSERVAÇÕES	DESENHO	DATA
E			
D	ENTREGA ETAPA 3 - PROJETO EXECUTIVO	MARIA	02/08/2024
C	ENTREGA ETAPA 2 - PROJETO EXECUTIVO	MARIA	23/07/2024
B	ENTREGA ETAPA 2 - PROJETO EXECUTIVO	MARIA	05/07/2024
A	ENTREGA ETAPA 2 - PROJETO EXECUTIVO	MARIA	29/05/2024

fone / fax (51) 3221.3083
homepage www.uma.arq.br
e-mail uma@uma.arq.br

uma arquitetura

avenida iguaçu . 41 conjunto 401
petrópolis . porto alegre . rs . brasil

UNIVERSIDADE FEDERAL DE CIÊNCIAS DA SAÚDE DE PORTO ALEGRE
RUA DA CONCEIÇÃO 434 - CENTRO - PORTO ALEGRE

UFCSPA Universidade Federal de Ciências da Saúde de Porto Alegre

conteúdo
ENTREGA ETAPA 2
DETALHAMENTOS

PROINST ENGENHARIA
Av. Benjamin Constant, 904/Sala 906
Porto Alegre – RS (51) 3737 4912
www.proinst.com.br

proprietário
UFSCPA

projeto
ARQ. FÁBIO ANDRÉ ZATTI - CAU A32538-4
ARQ. MATEUS FRANCISCO AMBROS DA SILVA - CAU A137112-6
ENG. MARCIO AZAMBUJA JUCEWICZ - CREA 107215-D

escala	1/50
data	21/11/2023
desenho	MARIA
código Proinst	2920-EL-008-R03
prancha	ELE-08

FORMATO A2